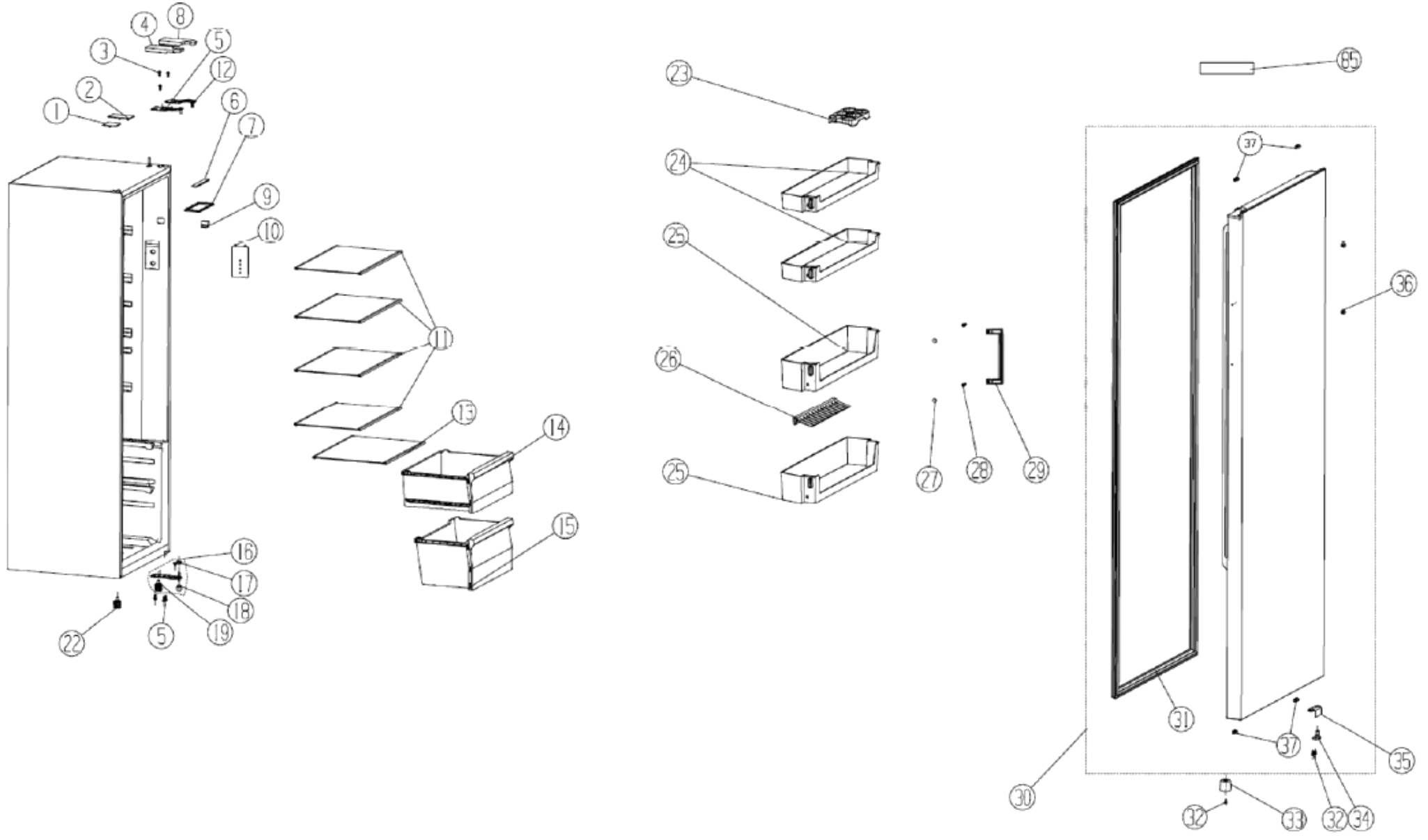
1
2
3
4
5
6
7
8
9
10
11
12
13
14
15
16
17
18
19
5
22
23
24
25
26
25
27
28
29
30
31
32
33
32
34
35
36
37
37
85

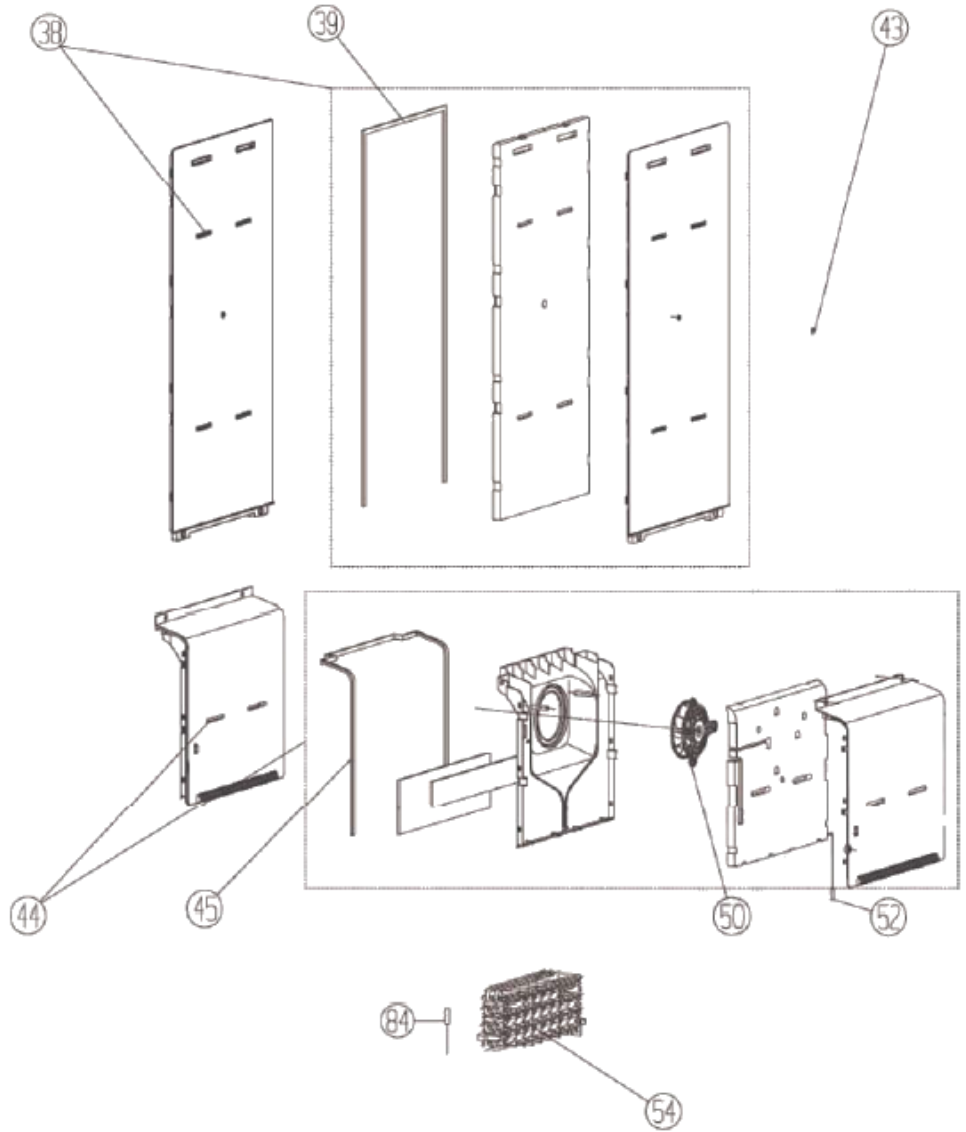
38
39
43
44
45
50
52
84
54

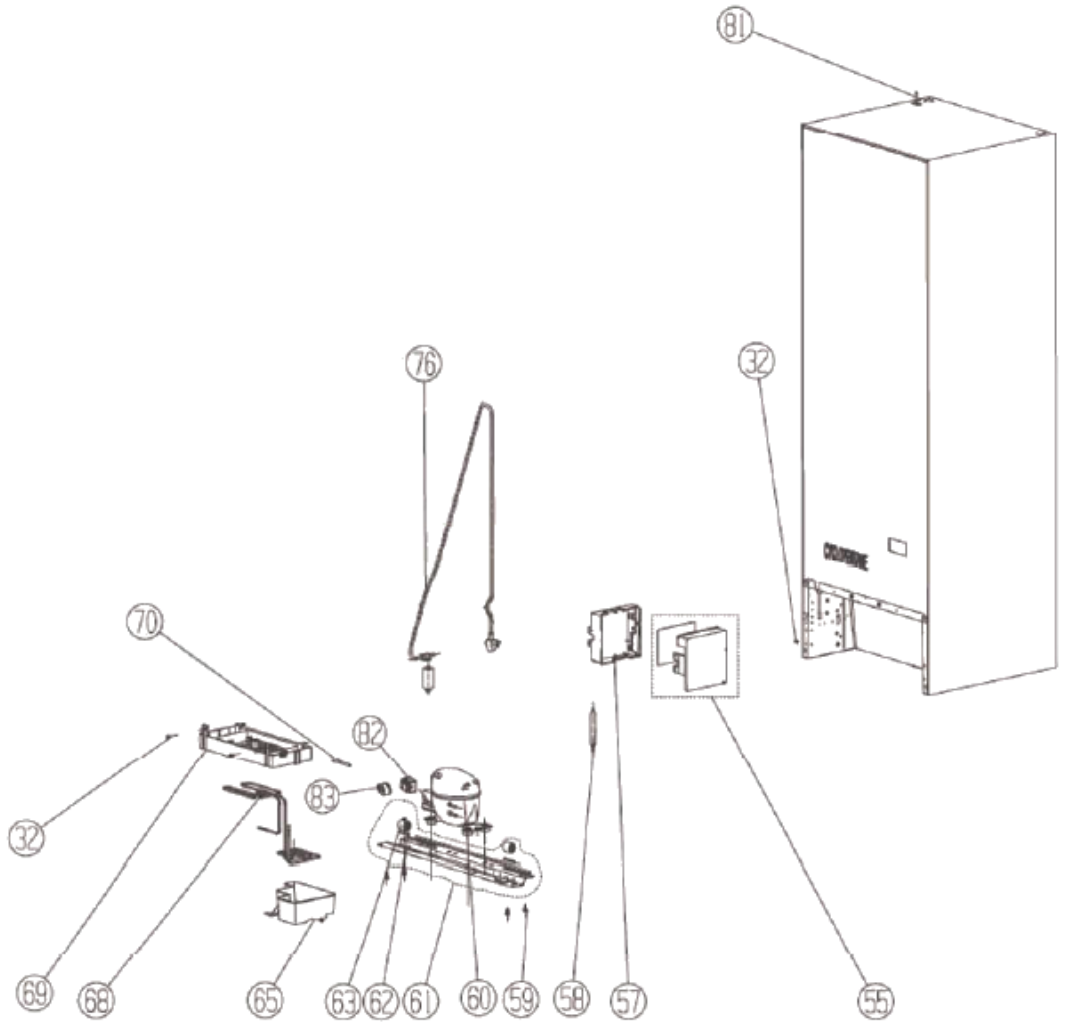
81
76
32
70
82
83
32
69
68
65
63
62
61
60
59
58
57
55